BBS1610.00

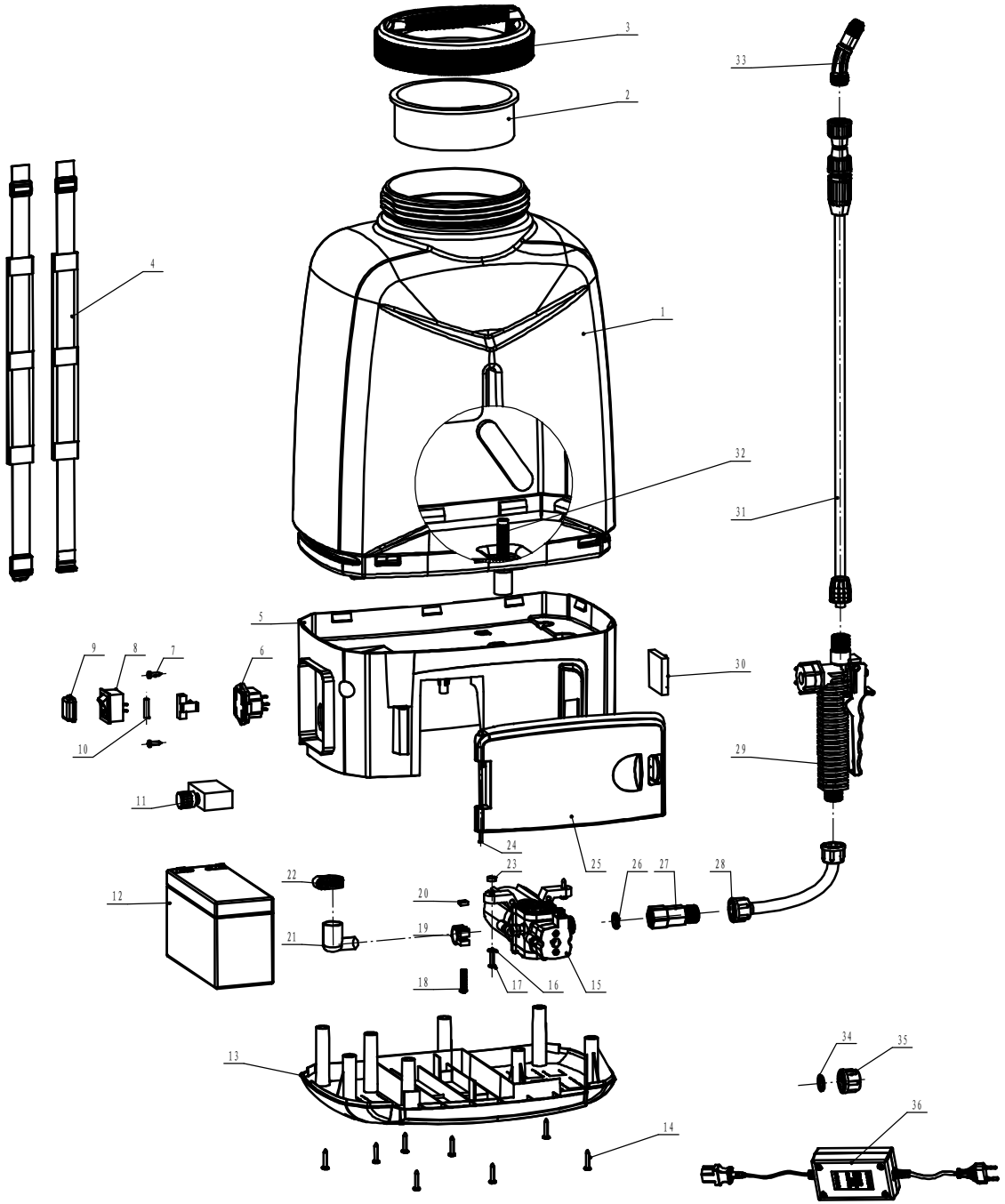

序号	代号	名称	数量	材料	单件重量	总计重量	备注
36		充电器	1	50HZ 220V AC 输出电压12V 电流1A	198.0	198.00	
35		气室帽密封圈	1	PVC	16.5×12×2	0.3	0.30
34		气室帽	1	PP8009	25.6	25.60	
33	PT107Y20	喷头组件	1		8.6	8.60	
32	LV111	滤网	1	PP-30R	3.0	3.00	
31	PG601	喷杆组件	1		76.4	76.40	
30		电压表组件（带线、固定凸台）	1	LED	6.0	6.00	
29	KG104	开关组件	1		79	79.00	
28	JG107C	胶管组件	1		115.0	115.00	
27	J500	接头	1	POM	11.0	11.00	
26	JG101-04	密封圈	1	丁腈橡胶,Φ15.8×Φ11.5×2	0.2	0.20	
25	NBS1610-03	电池盖	1	PP3080	62	62.00	
24	NBS1610-05	插销	1	Φ3×100,不锈钢	4	4.00	
23	NBS1610-04	泵衬垫	2	丁腈橡胶,Φ16×Φ6×4.5	0.8	1.60	
22		卡箍16-25	1	不锈钢	9.0	9.00	
21	ES17-06	进水接头	1	PVC	6.0	6.00	
20	GB/T 39-1988	四方螺母 M5	1	钢8	1.0	1.00	
19	NS1510-04	小夹环	1	PA66	2.5	2.50	
18	GB/T 818-2000	十字槽盘头螺钉M5×20	1	SUS304	2.5	2.50	盘头φ11
17	GB/T 845-1985	十字槽盘头自攻螺钉ST3.5×22	2	不锈钢	5.0	10.00	
16	GB/T95-1985	平垫圈 4	2	不锈钢	0.5	1.00	
15		泵（两脚）	1		580	580.00	
14	GB/T 845-1985	十字槽盘头自攻螺钉ST4.2×19	8	不锈钢	5.0	40.00	
13	NBS1610-01	底板	1	PP3080	170	170.00	
12		蓄电池	1	12V 7Ah 外形尺寸：151×65×95	2100.0	2100.00	
11		调速器（带线）	1		31.0	31.00	
10		保险丝	2	φ5×20,F2.5A/250V	0.62	1.24	
9		开关护套	1	PVC	1.5	1.50	
8		开关(带线、两脚)	1		15.6	15.60	
7	GB/T 845-1985	十字槽盘头自攻螺钉ST3.5×13	2	不锈钢	5.0	10.00	
6		插座(二合一)	1	250VAC 10A 固定孔间距：36	21.3	21.30	
5	NBS1610-02	底座	1	PP3080	520	520.00	
4	BD121	背带组组件	1		105.0	105.00	
3	JSG104	加水盖组件	1		164.03	164.03	
2	LV112	加水滤网	1	PE 2908	54.0	54.00	
1	YX1660	药箱	1	5502:5000S=3: 1	1450.0	1450.00	

标记	处数	分区	更改文件号	签名	年、月、日
设计			标准化		
审核					
工艺			批准		

阶段标记	重量	比例
	5662.47	1:3.5
共 张	第 张	

台州信溢农业机械有限公司

BBS1610爆炸图

BBS1610.00

借(通)用件登记
旧底图总号
底图总号
签字
日期
档案员 日期